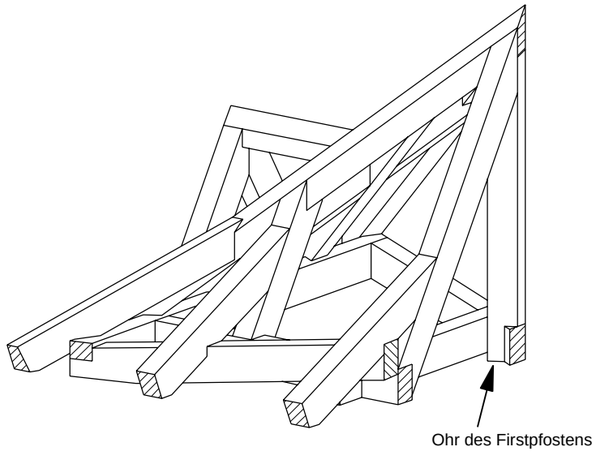

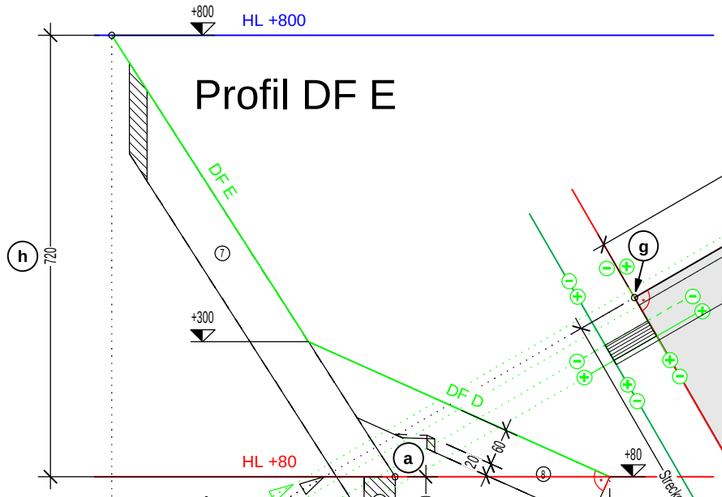

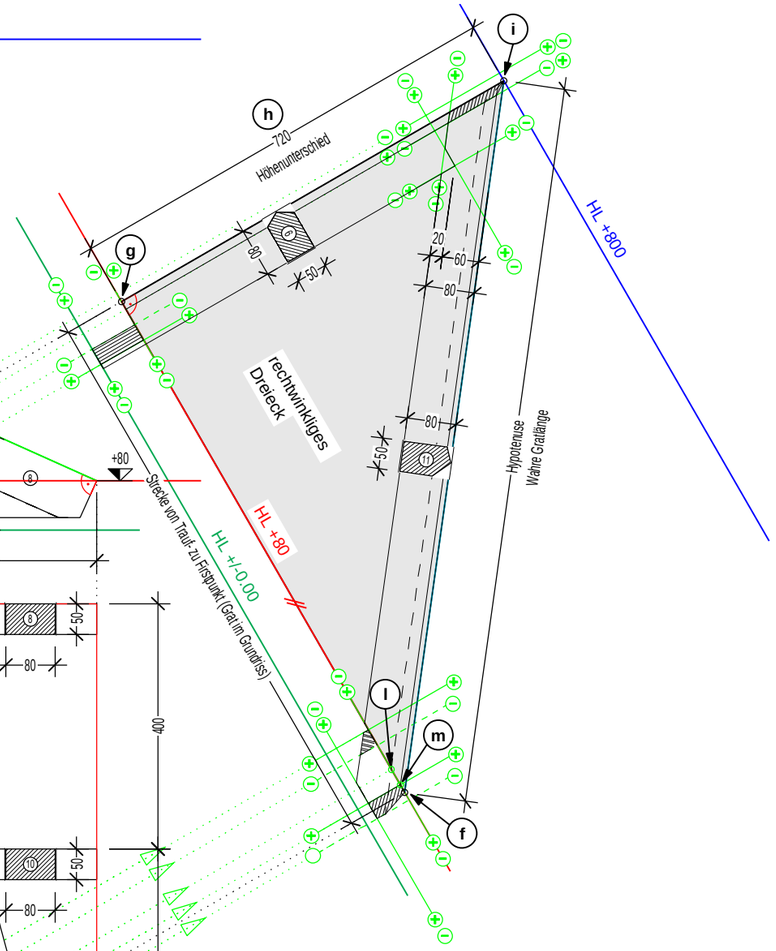

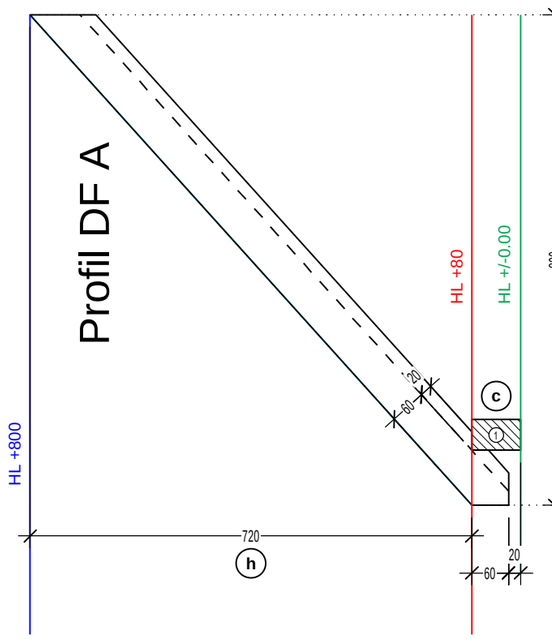

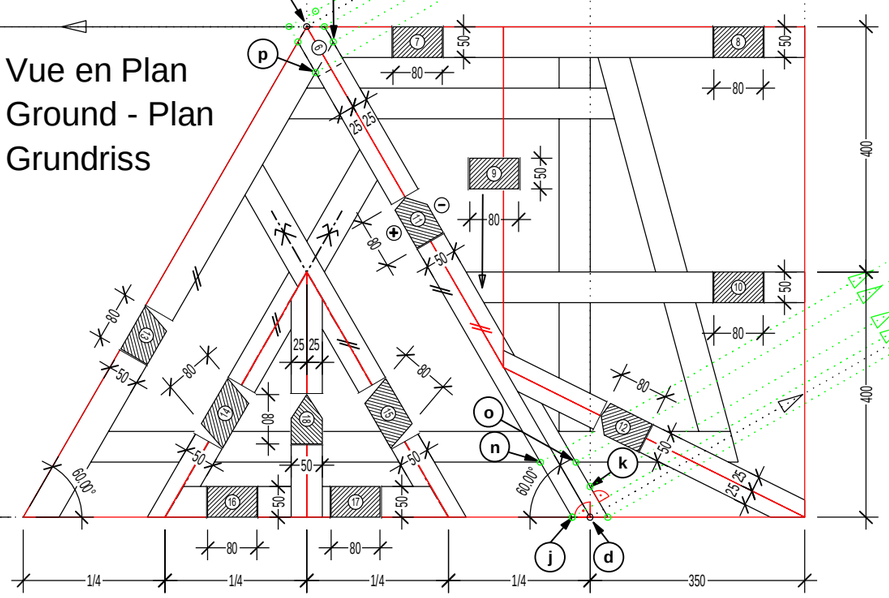

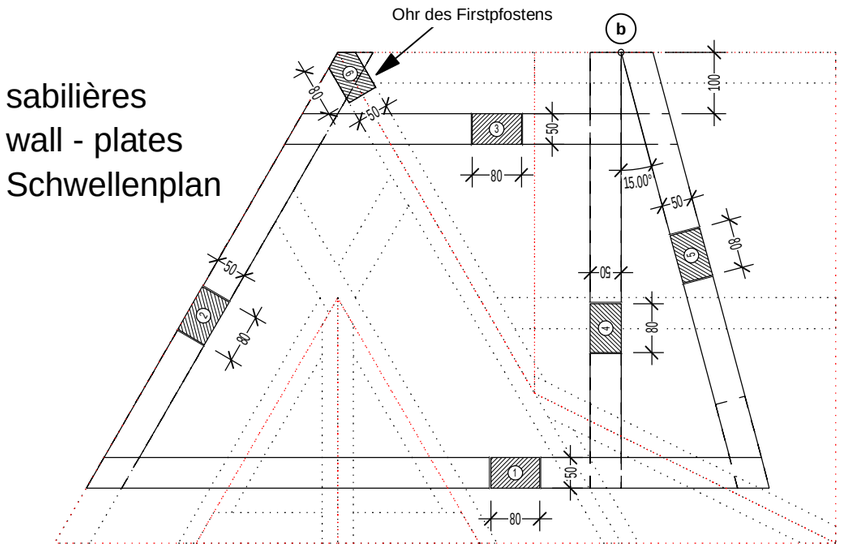

Detail 6 - 11

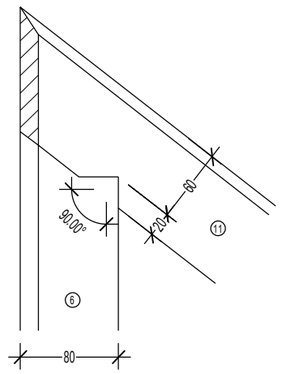

Schifterschnitt

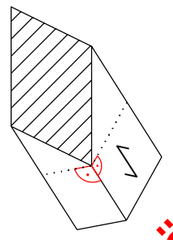

LÖSER

SAMMELSERIE <<AUSTRAGEN>>

TEIL 2: GRATSPARREN

national team

A3-Ü-2017-02 ©